Exploitation et maintenance

Traduction du mode d'emploi original

WOLF GEISENFELD

PURIFICATEUR D'AIR

Purificateur d'air WOLF XL
Purificateur d'air WOLF S

Spirit of Air

Assurance qualité

QZV

Verein zur Qualitätssicherung und Zertifizierung für den Mittelstand e.V.

QZV DIN EN ISO 9001:2015

CERTIFICATE

The Verein zur Qualitätssicherung und Zertifizierung für den Mittelstand e.V. certifies that the company

WOLF Anlagen-Technik GmbH & Co. KG
Münchener Straße 54
85290 Geisenfeld

has established and maintains a Quality Management System according to DIN EN ISO 9001:2015. Proved in an audit.

Audit number: **12291191**

Conducted by: Prof. Dr.-Ing. Gerhard Knauer

This certificate was issued the: 14.10.2021 and is valid until: 13.10.2024
Certificate registration number: **12191191**

For the QZV: Axel Wolkert

QZV e.V. Schlierseestr. 46, 81539 München
Registration number 33150102 (AICB e.V.)

ACB

Déclaration de conformité

WOLF Anlagen-Technik GmbH & Co. KG
Münchener Str. 54
85290 Geisenfeld, GERMANY

CE WOLF

EG-Konformitätserklärung

im Sinne der Maschinenrichtlinie 2006/42/EG, Anhang II, Teil 1, Abschnitt A vom 17.05.2006
EC-Declaration of Conformit in the sense of Machine Directive 2006/42/EG, Annex II, Part 1, Par. A dat. 17.05.2006
im Sinne der Lüftungsgeräte-Ökodesignverordnung (EU) 1253/2014/EU, Artikel 5 vom 07.07.2014
zur Durchführung der Ökodesignrichtlinie 2009/125/EG vom 21.10.2009.
EC-Declaration of Conformit in the sense of Ecodesign Regulation for Ventilation Equipment (EU) 1253/2014/EU, Art. 5 dat. 07.07.2014 for implementation of Ecodesign Directive 2009/125/EG dd. 21.10.2009

Hiermit erklären wir, dass die nachfolgend bezeichnete Maschine aufgrund ihrer Konzipierung und Bauart sowie in der von uns in Verkehr gebrachten Ausführung den einschlägigen grundlegenden Sicherheits- und Gesundheitsanforderungen der EG-Maschinenrichtlinie sowie den Ökodesignanforderungen der EG-Lüftungsgeräte-Ökodesignverordnung entspricht. Bei einer nicht mit uns abgestimmten Änderung der Maschine verliert diese Erklärung ihre Gültigkeit. Des Weiteren setzt die Gültigkeit dieser Erklärung eine laufende Überwachung, Wartung und Instandsetzung der Maschine gemäß der aktuellen Montage-, Betriebs- und Wartungsanleitung voraus.
We hereby declare that the machine described below, due to its design and construction as well as in the version put on the market by us, complies with the relevant basic safety and health requirements of the EC Machinery Directive and the ecodesign requirements of the EC Ventilation Equipment Ecodesign Ordinance. In case of a modification of the machine which has not been agreed with us, this declaration will lose its validity. Furthermore, the validity of this declaration requires continuous monitoring, maintenance and repair of the machine according to the current assembly, operating and maintenance instructions.

Diese Konformitätserklärung gilt nur in Zusammenhang mit den gültigen Datenblättern und der aktuellen Montage-, Betriebs- und Wartungsanleitung und bezieht sich nur auf den auftragsbezogenen Leistungs- und Lieferumfang.
This declaration of conformity is only valid in conjunction with the valid data sheets and the current assembly, operating and maintenance instructions and only refers to the order-related scope of supply and services.

Produktbezeichnung *Product Name*	**Luftreiniger** *Air cleaner*
Serien- / Typenbezeichnung *Serial / Type Name*	**XL, S**
Fabrikatsnummer *Production Number*	**siehe Typenschild am Gerät** *See nameplate on the machine*
Baujahr *Year of Construction*	**2021**
Einschlägige EG-Richtlinien und Verordnungen: *Relevant EC Directives and Regulations:*	**Maschinenrichtlinie 2006/42/EG** *Machine Directive 2006/42/EG*
	Lüftungsgeräte-Ökodesignverordnung 1253/2014 zur Durchführung der Ökodesignrichtlinie 2009/125/EG *Ecodesign Order for Ventilation Equipment 1253/2014 for implementation of Ecodesign Directive 2009/125/EG*
	EMV-Richtlinie 2014/30/EU *EMV-Directive 2014/30/EG*
Angewandte europäische Normen, insbesondere: *Applied European Standards, especially*	EN ISO 12100; DIN EN 60204-1; DIN EN 61000-6-1/-2/-3/-4

Beauftragter der WOLF Anlagen-Technik GmbH & Co. KG für die Zusammenstellung aller technischen Unterlagen ist Herr Erich Obster, Leitung Technik.
Authorized Representative of WOLF Anlagen-Technik GmbH & Co. KG for compiling all technical documents is Mr. Erich Obster, Technical Management.

Geisenfeld, 18.01.2021

pp.
Erich Obster, Mitglied der Geschäftsführung
Erich Obster, Member of Management

Seite 1 von 1

Sommaire

1. Remarques et consignes à l'attention de l'utilisateur 4

2. Utilisation conforme 4

3. Sécurité 6

4. Réceptions des marchandises/stockage 7

04.01 Dommages dus au transport 7
04.02 Remarque concernant les emballages à usage unique 7
04.03 Stockage 7

5. Livraison/montage 8

05.01 Livraison 8
05.02 Accessoires fournis à la livraison 8
05.03 Étapes de montage 8
05.04 Lieu d'implantation 9

6. Remarques sur le placement 10

7. Données techniques 11

8. Stabilité contre le basculement 12

9. Mise en service 12

09.01 Consignes de sécurité électrique 12
09.02 Mise sous tension et hors tension 12
09.03 Modes de fonctionnement 13
09.04 Réglages possibles 13

10. Maintenance 14

10.01 Contrôle des filtres 14
10.02 Changement de filtre 14
10.03 Liste d'inspection des filtres 15
10.04 Unité de ventilation 16
10.05 Amortisseur de bruit 16
10.06 Boîtier 16
10.07 Liste des pièces de rechange 16
10.08 Réparation 16

11. Schéma de câblage 17

12. Mise hors service, démontage et recyclage 18

13. Liste d'inspection des filtres 19

1. Remarques et consignes à l'attention de l'utilisateur

Importance de cette notice d'emploi

Lisez attentivement les présentes instructions d'utilisation et de maintenance avant l'installation et la mise en service afin de garantir l'utilisation correcte de l'appareil ! Veuillez noter que les présentes instructions d'utilisation et de maintenance s'appliquent uniquement à l'appareil. Toutes les données spécifiques à l'appareil, telles que le numéro de commande, les données énergétiques, le poids, les dimensions, etc. figurent sur la plaque signalétique des composants correspondants ou sur la confirmation de commande technique. Les présentes instructions d'utilisation et de maintenance servent à garantir la sécurité d'utilisation de l'appareil. Elles contiennent les consignes de sécurité à respecter ainsi que les informations nécessaires au bon fonctionnement de l'appareil. Les instructions d'utilisation et de maintenance doivent être conservées avec l'appareil. Il convient de s'assurer que toutes les personnes amenées à manipuler l'appareil ont accès à tout moment aux instructions d'utilisation et de maintenance. Les instructions d'utilisation et de maintenance doivent être conservées pour référence ultérieure et doivent être remises à chaque utilisateur ou client final.

Devoir de diligence de l'utilisateur

- L'exploitant ou l'utilisateur doit s'assurer que l'appareil et les ressources sont utilisés et entretenus conformément aux règles et prescriptions légales en vigueur.
- L'exploitant est tenu d'utiliser l'appareil uniquement si celui-ci est en bon état.
- L'appareil ne peut être utilisé que conformément à son usage prévu (« domaine d'utilisation »).
- Les dispositifs de sécurité doivent régulièrement être contrôlés.
- Les instructions d'utilisation et de maintenance doivent toujours rester lisibles et complètes. Elles doivent être conservées à proximité de l'appareil.
- Les utilisateurs de l'appareil doivent régulièrement être formés sur les questions de sécurité au travail et de protection de l'environnement. Ils doivent avoir connaissance des instructions d'utilisation et de maintenance,
  et plus particulièrement des consignes de sécurité qu'elles contiennent.
- Les mises en garde et instructions de sécurité figurant sur l'appareil ne peuvent pas être retirées et doivent toujours rester lisibles.

2. Utilisation conforme

Cet appareil est un purificateur d'air destiné à filtrer l'air ambiant et conçu pour un montage intérieur dans les

- bureaux
- écoles, classes
- jardins d'enfants, crèches
- restaurants
- salles de réunions, d'exposition, d'attente et locaux de séjour
- surfaces de vente, supermarchés, centres commerciaux
- cabinets médicaux
- salles de conférence
- salles de sport

Les purificateurs d'air conviennent pour l'acheminement d'air normal

- exempt de poussière
- exempt de substances nocives, non agressif
- non corrosif, non inflammable
- exempt de gaz explosifs et de poussières explosives

Traitement de l'air normal pour le filtrage et le nettoyage

Toute divergence (par ex. une modification à la charge du client) requiert l'autorisation préalable du fabricant. Il convient de ne pas dépasser une température d'aspiration maximale de +40 °C et une humidité de l'air relative de 65 %.
Toute utilisation sortant du cadre prévu est considérée comme non conforme et est donc interdite. L'utilisateur assume seul la responsabilité et les risques.

Informations concernant cette notice

Cette notice vous permet d'utiliser l'appareil de manière sûre et efficace. La notice fait partie intégrante de l'appareil et permet de l'utiliser de manière conforme. Elle doit toujours être conservée à proximité immédiate de l'appareil pour le personnel.
Avant d'entreprendre tous travaux, le personnel doit avoir lu attentivement et compris la notice. Le respect de toutes les consignes de sécurité et instructions d'utilisation indiquées dans cette notice ainsi que sur l'appareil est une condition indispensable pour travailler en toute sécurité.
En outre, il convient de respecter les réglementations locales en matière de sécurité au travail ainsi que les consignes de sécurité spécifiques au domaine d'application de l'appareil.
Les illustrations dans cette notice servent à la compréhension de base et peuvent différer de l'exécution réelle. Les illustrations peuvent montrer des équipements en option ainsi que des équipements standards incomplets.
Les tests et développements effectués en permanence peuvent entraîner de légères différences entre l'appareil livré et la notice. Nous nous réservons le droit, à tout moment et sans préavis, d'effectuer toute modification du design et des caractéristiques techniques sans que cela nous engage de quelque manière que ce soit à adapter les unités déjà vendues. Les indications, descriptions et illustrations étaient correctes au moment de l'impression, mais peuvent également être modifiées sans préavis.
L'appareil ne peut être utilisé que par un personnel (personne jouissant de la pleine capacité juridique) qualifié, formé et n'étant pas atteint d'un handicap physique.
Cette notice d'utilisation et de maintenance ne vaut que pour le purificateur d'air.
Veuillez la lire attentivement avant le montage et la conserver avec les documents de l'appareil.

Description :

Les purificateurs d'air WOLF sont des appareils à recyclage d'air ambiant avec deux niveaux de filtrage. Le pré-filtre est un filtre fin de la classe d'efficacité ISO ePM1 55 % selon la norme ISO 16890 et le post-filtre est un filtre HEPA H14 haute performance. Le premier niveau de filtrage permet de filtrer les impuretés générales telles que les particules fines et les microfibres, mais aussi les spores, les bactéries, le pollen, les virus, les aérosols, etc. Ce niveau sert principalement à éviter un encrassement de l'appareil et augmente en même temps la durée de vie du filtre haute performance. Le filtre HEPA H14 haute performance capture plus de **99,995 %** (selon DIN EN 1822) des virus, bactéries et autres microorganismes dans l'air. Il remplit ainsi toutes les exigences pour une utilisation dans les systèmes CVC, même en mode air recyclé selon ISO 29463 et EN1822. Les débits d'air/la grande portée du purificateur d'air créent un flux de circulation qui aspire en permanence les aérosols et les poussières dans l'air ainsi que les virus et bactéries qui y adhèrent, assurant ainsi un filtrage constant de l'air ambiant.

3. Sécurité

Les activités suivantes sont exclusivement réservées à du personnel qualifié :

- montage
- mise en service
- maintenance

Le personnel doit avoir lu et compris la notice d'emploi au préalable et doit respecter les instructions.

Le non-respect de la notice d'emploi peut mener à des dysfonctionnements, voire mettre des personnes en danger (blessures graves pouvant aller jusqu'à la mort).

Attention !
Les conditions suivantes doivent être réunies avant de pouvoir procéder à des activités sur le purificateur d'air/ l'appareil ou ouvrir la porte d'inspection du purificateur d'air/de l'appareil :

- L'appareil doit être éteint, l'alimentation électrique/la fiche doivent être hors tension et être protégées contre tout redémarrage.
- Arrêt du ventilateur (temps de marche à vide : environ 1 min)

Attention !
Seul un personnel spécialisé qualifié peut effectuer des travaux sur les composants conducteurs de courant. Les règles SDE et prescriptions VDE locales doivent être respectées.

Aucune modification et aucun ajout ne peuvent être entrepris sur le purificateur d'air/l'appareil, car cela entraînerait l'annulation de la déclaration de conformité et de la garantie !

Symboles :

Le symbole ci-contre, présent dans la notice d'emploi, indique un danger en cas de non-respect des instructions :

- Danger de mort ou risque de blessures corporelles
- Risque d'endommagement de l'appareil

Le symbole ci-contre, présent dans la notice d'emploi, indique

- un risque de basculement
- un danger de mort ou un risque de blessures corporelles
- un risque d'endommagement de l'appareil

Le symbole ci-contre, présent dans la notice d'emploi, indique

- un danger venant des composants électriques

Le symbole ci-contre, présent dans la notice d'emploi, indique des informations et conseils d'application.

Normes/prescriptions :

Les normes et prescriptions suivantes s'appliquent aux purificateurs d'air

- La directive 2006/42/CE relative aux machines
- La directive basse tension 2014/35/EU
- La directive CEM 2014/30/EU
- La directive « équipements sous pression » 2014/68/EU

La garantie et la responsabilité du fabricant expirent en cas d'utilisation de pièces de rechange, de pièces incorporées et de composants qui ne sont pas d'origine ainsi qu'en cas de modification de l'appareil.

4. Réceptions des marchandises/stockage

04.01 Dommages dus au transport

Déballer les marchandises en présence du chauffeur et vérifier l'absence de dommages ainsi que le caractère complet de la livraison à l'aide du bon de livraison. Les dommages dus au transport doivent être expressément confirmés par le transporteur ! (Date et signature).
Toute réclamation ultérieure sera refusée par l'assurance du transporteur.

04.02 Remarque concernant les emballages à usage unique

Il s'agit d'un simple emballage de transport réduit au strict minimum et dont l'objectif est de protéger les parties sensibles lors du transport et du déchargement. Cet emballage est entièrement recyclable. Les frais de recyclage restent à la charge du destinataire de la marchandise.

Il est également possible de nous restituer le matériel d'emballage. Les frais de retour sont à la charge du client à qui la marchandise est destinée. Veuillez noter que le matériel d'emballage ne doit pas être contaminé et doit être trié avant d'être renvoyé.

04.03 Stockage

Les composants emballés dans du film plastique doivent être déballés dès réception de la livraison. Le film plastique favorise la formation de condensation et ainsi les phénomènes d'oxydation, en particulier sur les matériaux galvanisés à chaud. Les composants et autres pièces de l'appareil doivent être stockés de façon à éviter toute dégradation ou tout dommage dû à l'encrassement, à la condensation, aux conditions météorologiques ou à des facteurs extérieurs.

Le stockage des unités emballées doit respecter les conditions suivantes :

- Endroit sec et exempt de poussière
- À l'abri du gel
- Ne pas exposer à des produits agressifs
- Éviter tout choc
- Protéger contre les rayons du soleil
- Retirer les films plastiques
- Entreposer les appareils dans un endroit sec et exempt de poussière, à l'abri des intempéries.
- Fermer les ouvertures des appareils afin qu'aucune impureté ne puisse y pénétrer (poussière, nuisibles).
- Éviter la formation de condensation.
- Garantir le maintien du fonctionnement des composants et pièces incorporées.
- Respecter les instructions de maintenance et d'utilisation supplémentaires du fabricant des composants.
- Les appareils doivent être protégés contre les impuretés durant le montage

5. Livraison/montage

05.01 Livraison

Le purificateur d'air est livré en position horizontale dans un emballage à usage unique (voir „04.02 Remarque concernant les emballages à usage unique" auf Seite 7). Les filtres sont fournis dans leur emballage d'origine en film plastique, ce qui les protège au mieux de l'encrassement et des dégâts dus au transport.

Dimensions de l'appareil avec pieds réglables (Lxlxh) : 620 mm x 797 mm x 2 270 mm
Poids total : 157 kg
Poids de transport : 115 kg

Attention !
Tant que l'appareil n'est pas fixé au corps du bâtiment avec une équerre de fixation conformément aux instructions, il risque de basculer. Le basculement de l'appareil peut mener à des blessures graves.

05.02 Accessoires fournis à la livraison

1 filtre à particules en suspension HEPA H14
4 éléments de serrage pour le filtre HEPA
1 filtre panneau
2 équerres de fixation/éléments de fixation/sécurités anti-basculement
2 tampons en caoutchouc
2 rondelles
1 clé pour ouvrir les portes d'inspection
1 notice d'utilisation et de maintenance de l'appareil

05.03 Étapes de montage

Le montage de l'appareil peut mener à des dommages physiques ou matériels graves. C'est pourquoi le personnel spécialisé a l'obligation de porter un équipement de protection individuelle adapté conformément aux prescriptions en matière de prévention des accidents. Les réglementations en matière de prévention des accidents (UVV) doivent être respectées. Pendant l'installation de l'appareil, il convient de faire particulièrement attention au fait que des appareils qui ne sont pas encore fixés peuvent tomber.

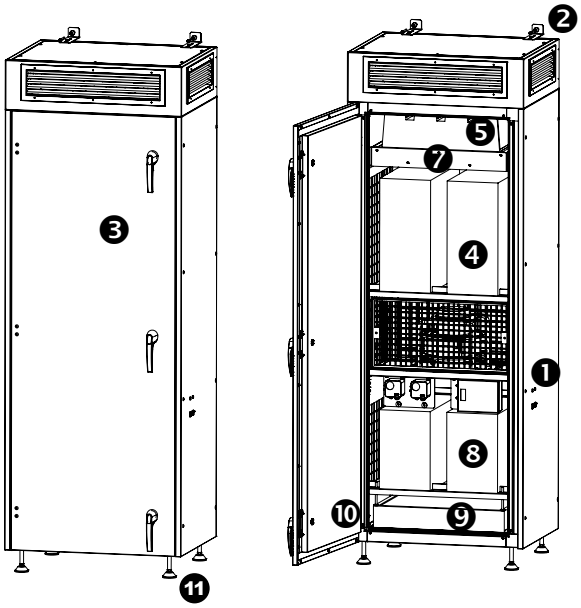

Fig. 1

Montage et changement du filtre HEPA (pos. 5)

1. L'appareil doit être éteint (pos. 1), hors tension (fiche de secteur débranchée) et protégé contre tout redémarrage non conforme
2. Avant l'installation, l'appareil et le filtre doivent être déballés.
3. Installer prudemment l'appareil et éviter tout basculement avec une équerre de fixation (pos. 2) (voir fig.1)
4. Déverrouiller et ouvrir les portes d'inspection (pos. 3)
5. Retirer les 2 amortisseurs de bruit supérieur (pos. 4) en les tirant
6. Insérer le filtre HEPA (pos. 5) délicatement du bas vers le haut ; procéder dans le sens inverse pour changer le filtre encrassé ;
   Attention : ne manipuler un filtre encrassé qu'avec un équipement de protection individuelle (lunettes, masque de protection respiratoire, gants)
7. Placer les vis de serrage du filtre (pos. 6) dans le cadre du filtre (pos. 7), les serrer avec une clé Allen (max. 2 Nm) et vérifier que le filtre est bien fixé
8. Placer les amortisseurs de bruit (pos. 4) supérieur et vérifier qu'ils sont bien fixés
9. Fermer et verrouiller les portes d'inspection (pos. 3)

Montage et changement du filtre fin (pos. 6)

1. L'appareil doit être éteint, hors tension (fiche de secteur débranchée) et protégé contre tout redémarrage non conforme
2. Avant l'installation, l'appareil et le filtre doivent être déballés.
3. Installer l'appareil et éviter tout basculement avec une équerre de fixation (pos. 2) (voir fig.1)
4. Déverrouiller et ouvrir les portes d'inspection (pos. 1)
5. Retirer les 2 amortisseurs de bruit inférieur (pos. 8) en les tirant tout droit
6. Insérer délicatement le filtre fin (pos. 9). Le remplacement du filtre encrassé s'effectue dans le sens inverse ;
   Attention : ne manipuler un filtre encrassé qu'avec un équipement de protection individuelle (lunettes, masque de protection respiratoire, gants)
7. Serrer délicatement les vis de serrage du filtre (pos. 10) avec une clé Allen (max. 2 Nm) et vérifier que le filtre est bien fixé
8. Insérer les 2 amortisseurs de bruit inférieur (pos. 8) et vérifier qu'ils sont bien fixés
9. Fermer et verrouiller les portes d'inspection (pos. 1)

05.04 Lieu d'implantation

Un sol plan et solide est nécessaire pour pouvoir garantir la stabilité de l'appareil.
Le corps du bâtiment doit être adapté pour pouvoir résister durablement aux charges statiques et aux vibrations.
L'appareil doit être placé sur un sol ferme, plan et solide. Le sol doit avoir une capacité de charge suffisante et durable. L'appareil doit être installé à l'horizontale. Réglage possible grâce aux pieds réglables (pos. 11, fig. 1).

Attention !
La pièce doit présenter une hauteur minimum de 2,60 m pour pouvoir installer l'appareil.
Pour l'utilisation et l'entretien de l'appareil, il convient de prévoir un espace d'au moins 0,8 m au niveau de la porte.

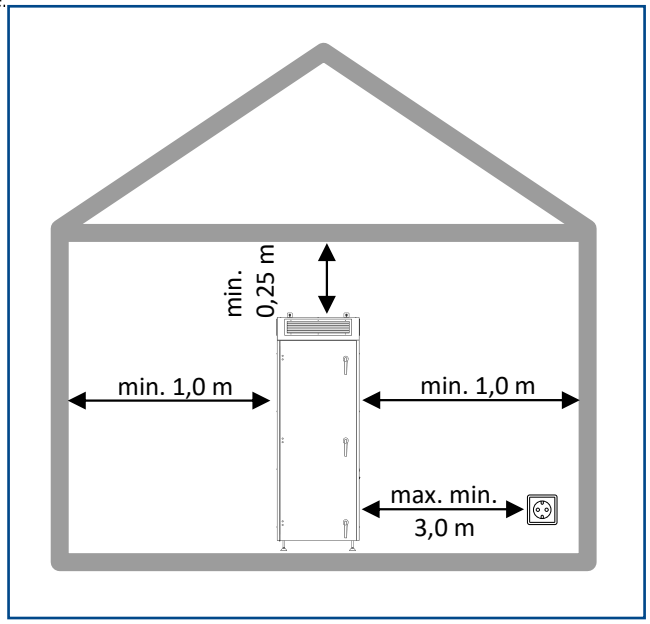

6. Remarques sur le placement

Pour que l'appareil puisse faire circuler l'air uniformément dans la pièce, il doit être placé le plus symétriquement possible en tenant compte des conditions de l'endroit.

Remarque :
L'appareil est conçu pour aspirer l'air à purifier au niveau du sol et pour le souffler dans 3 directions à travers une hotte de soufflage. Les lamelles de la grille d'évacuation doivent être réglées pour que la taille de la pièce soit totalement exploitée. Pour obtenir une ventilation efficace de la pièce, les lamelles de la grille doivent être orientées vers le haut. Le flux d'air ainsi généré entraîne une aspiration et un filtrage optimaux des aérosols.

Afin d'atteindre le meilleur niveau de confort possible et de réduire les courants d'air, les lamelles doivent être réglées de façon à ce que l'appareil ne souffle pas directement sur les personnes.

Exemple pour une position optimale :

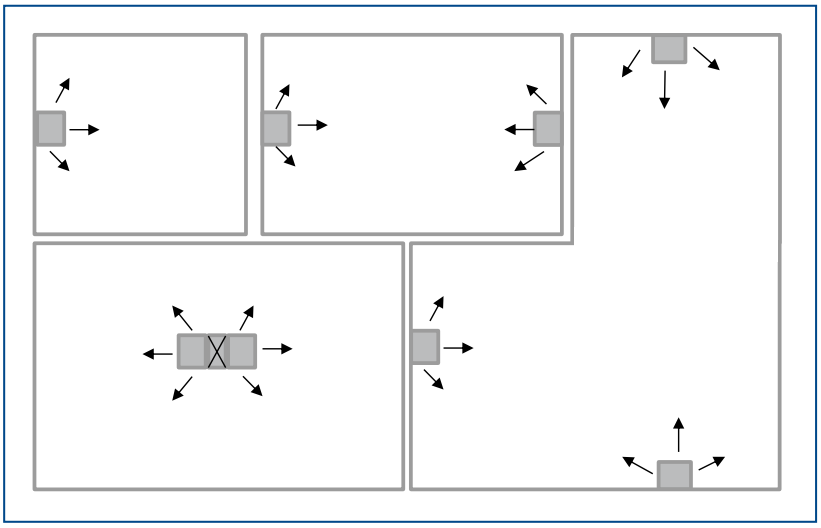

7. Données techniques

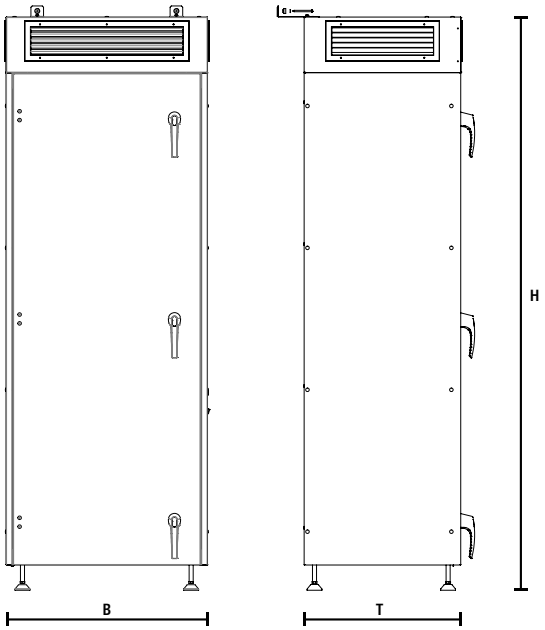

Dimensions (lxpxh)	797 x 620 x 2 270 mm
Poids total	157 kg (poids de transport 115 kg)
Volume d'air	400 – 2 200 m3/h
Portée du souffle à 20 °C	5 - 14 m
Puissance électrique absorbée max.	0,50 kW
Raccordement électrique	230 / 50 ; 60 V/Hz
Niveau de pression acoustique selon ISO 11203 à 3 m déterminé par TÜV SÜD Industrie Service GmbH	19 - 47 dB(A)

8. Stabilité contre le basculement

Deux équerres de fixation (pos. 1) dotées de tampons en caoutchouc (pos. 2) et de rondelles (pos. 3) sont prévues pour assurer la stabilité de l'appareil (voir „05.02 Accessoires fournis à la livraison" auf Seite 8 et fig. 2).

Les équerres de fixation doivent être montées avec les vis de fixation adaptées (pos. 4). Il convient de veiller à ce que les équerres de fixations soient vissées à fleur du mur. Les vis de fixation (pos. 4) ne sont pas incluses dans les fournitures.

Remarque :
Des vis de fixation (pos. 4) et chevilles adaptées aux conditions et à la statique du bâtiment doivent être utilisées pour la fixation des équerres de fixation au corps du bâtiment. Enfin, il convient de vérifier encore une fois que les équerres de fixation et toutes les fixations utilisées sont bien montées.

Attention !
Pour pouvoir utiliser l'appareil de manière sûre, les équerres de fixation (pos. 1) présentes sur l'appareil doivent être bien fixées au corps du bâtiment. Il convient de s'assurer que l'appareil ne puisse pas basculer pendant le transport et le montage. Un basculement de l'appareil peut entraîner des blessures graves et représente même un danger de mort.

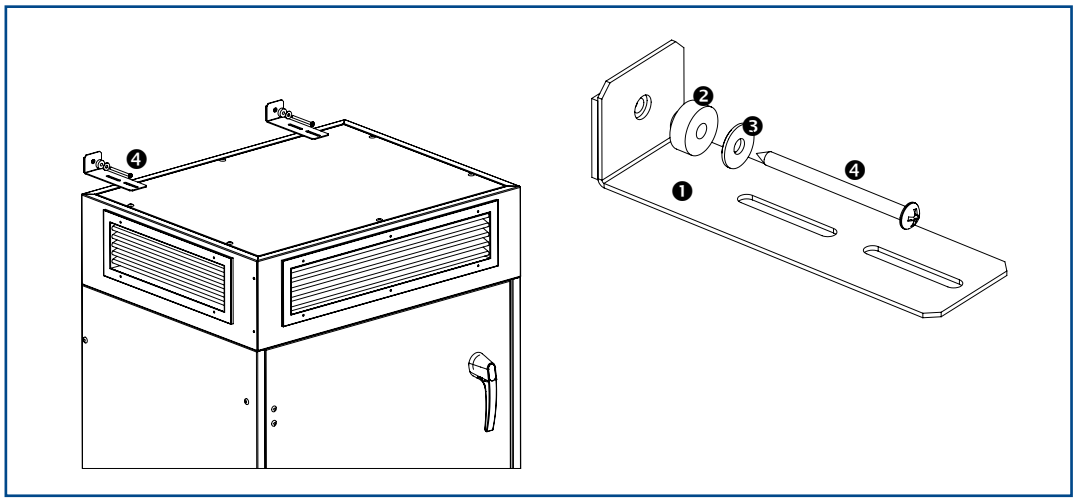

Fig. 2

9. Mise en service

09.01 Consignes de sécurité électrique

L'appareil est équipé d'un câble de raccordement à 3 broches (3 m).

Attention :
- Le câble d'alimentation ne peut être branché qu'à une prise électrique à contact protégé fermement installée.
- Accès libre à la prise électrique à contact protégé
- Le câble ne peut être allongé que de max. 10 m (1,5 mm²)
- Il convient de s'assurer que l'intensité de courant, la fréquence et la tension d'alimentation soient adaptées à l'appareil.
- Un câble d'alimentation endommagé ne peut pas être utilisé, sans quoi il y a un risque d'électrocution ou d'incendie.
- Ne pas poser d'objets sur le câble d'alimentation
- L'appareil ne peut être utilisé que si les portes sont fermées et verrouillées

09.02 Mise sous tension et hors tension

Avant de pouvoir allumer l'appareil, il faut :
- fermer les portes et placer l'interrupteur à bascule (pos. 1, fig. 3) qui se trouve sur le côté de l'appareil sur ARRÊT
- que la fiche de secteur soit raccordée à une connexion électrique (230 V/50 Hz)

09.03 Modes de fonctionnement

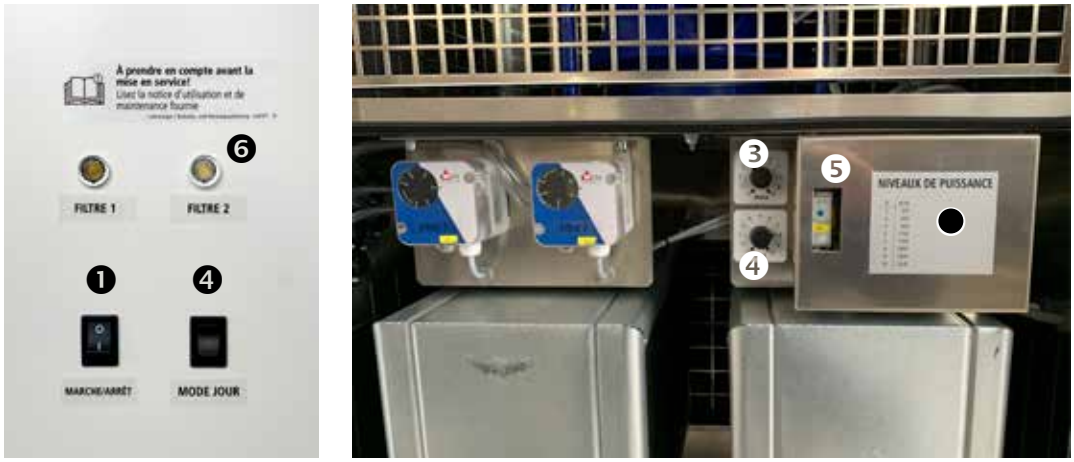

Fig. 3

Interrupteur à bascule MARCHE/ARRÊT (pos. 1)
Position 0 : ARRÊT
Position 1 : MARCHE, en fonctionnement normal manuel ; réglage et choix individuel du débit d'air selon la présélection (pos. 2) avec le commutateur rotatif en continu (pos. 3) (voir fig. 3).

Interrupteur à bascule BOOST (pos. 4)
Appuyer sur l'interrupteur à bascule BOOST permet d'augmenter temporairement le débit d'air. Une fois ce temps écoulé, l'appareil repasse automatiquement en fonctionnement normal/continu. Le réglage et choix du débit d'air individuel selon la présélection (pos. 2) avec le commutateur rotatif en continu (pos. 4) (réglage d'usine ; 15 minutes à un volume d'air max. de 2 200 m³/h). La durée peut être réglée individuellement en tournant la molette de réglage (pos. 5) (max. 20 min). La fonction Boost peut être interrompue à tout moment en appuyant sur l'interrupteur à bascule (pos. 1) (position 0). Veuillez également respecter les instructions de maintenance et d'utilisation du fabricant des composants pour les autres réglages possibles du relais temporisé. La fonction Boost a été conçue pour augmenter considérablement la purification et la circulation de l'air. Cette fonction devrait être utilisée, par exemple, pendant la pause ou avec les fenêtres ouvertes pour favoriser activement la ventilation. Cette fonction a une durée limitée.
Ce n'est que pendant la fonction Boost que la pression différentielle effective des filtres est correctement affichée.

Attention !
Pour régler la présélection, les portes de l'appareil doivent être ouvertes. L'appareil doit être éteint, hors tension (fiche de secteur débranchée) et protégé contre tout redémarrage non conforme.

09.04 Réglages possibles

L'appareil peut être réglé individuellement selon la taille de la pièce (m³), le nombre d'appareils dans une pièce et la purification de l'air (m³/h) souhaitée par heure (voir tableau 1). Le tableau vaut aussi pour la fonction Boost.
Le commutateur rotatif en continu (pos. 3 ou 4) permet de régler le voltage (voir fig. 3).

Attention !
Pour régler la présélection, les portes de l'appareil doivent être ouvertes. L'appareil doit être éteint, hors tension (fiche de secteur débranchée) et protégé contre tout redémarrage non conforme.

Voltage [V]	Volume d'air [m³/h]	Vitesse [min/U]	Courant [I]	Puissance [W]	*Niveau de pression acoustique dB(A)
3	400	851	0	23	18
4	600	1192	0,227	42	26
5	900	1525	0,345	72,5	32
6	1200	1865	0,529	117	37
7	1500	2204	0,782	177	41
8	1800	2544	1,127	257	43
9	2000	2876	1,574	358	45
10	2200	3170	2,045	468	47

Tableau 1 : * à 3 m de distance selon DIN EN ISO 11203

10. Maintenance

10.01 Contrôle des filtres

Selon VDI 6022-1, il convient de vérifier régulièrement la présence d'un encrassement, de dommages (fuites) ou d'odeurs dans les filtres à air.

Action	Mesure le cas échéant	3 mois	6 mois	12 mois	24 mois
Vérification de la présence d'un encrassement, de dommages (fuites) ou d'odeurs	Remplacer les filtres à air concernés	X			
*Contrôler la pression différentielle. Remplacer les filtres à air concernés	Remplacer les filtres à air concernés		X		
Date limite de remplacement du filtre 1er niveau de filtrage	Remplacer les filtres à air concernés			X	
Date limite de remplacement du filtre 2e niveau de filtrage	Remplacer les filtres à air concernés				X

*Nous recommandons de changer le filtre quand la différence de pression finale recommandée a été atteinte

Niveau de filtrage	Type de filtre	Différence de pression finale recommandée
	Remplacer les filtres à air concernés	X
1er niveau de filtrage	Pré-filtre, filtre fin ISO ePM1 55 %	200 Pa
2e niveau de filtrage	Filtre à particules en suspension HEPA H14	350 Pa

Une fois la différence de pression finale recommandée de chaque niveau de filtrage atteinte, le témoin lumineux (pos. 6) s'allume. Fig. 3

Remarque :
Les filtres ne peuvent pas être nettoyés. Après avoir atteint leur différence de pression finale, ils doivent être remplacés.
Ce n'est que pendant la fonction Boost que la pression différentielle effective des filtres est correctement affichée.

10.02 Changement de filtre

Attention !
Avant d'ouvrir les portes, placer l'interrupteur de l'appareil sur ARRÊT, couper l'alimentation électrique et attendre au moins 1 min jusqu'à ce que le ventilateur s'arrête. Ne changer le filtre qu'en portant un équipement de protection individuelle (EPI) (min. masque de protection respiratoire, gants de protection, lunettes de protection et vêtements de protection). La poussière de filtrage peut irriter les yeux, la peau et les voies respiratoires ou provoquer une réaction allergique.

1er niveau de filtrage (pré-filtre ISO ePM1 55 %)

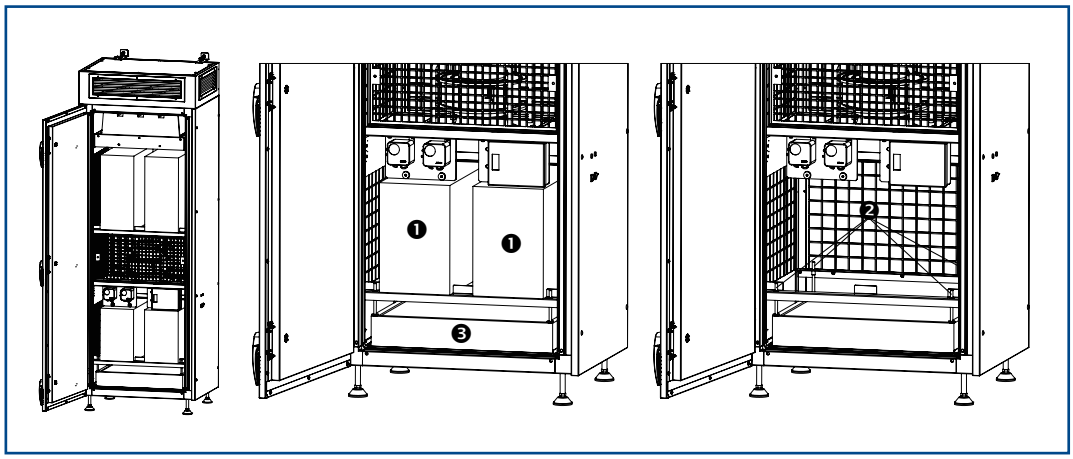

Fig. 4

- Déverrouiller et ouvrir les portes d'inspection
- Tirer délicatement les 2 amortisseurs de bruit (pos. 1) vers l'avant (voir fig. 4)
- Dévisser les 4 vis de serrage des filtres (pos. 2) pour qu'elles montent d'environ 20 mm.
- Soulever et tirer délicatement le filtre (pos. 3) vers l'avant. Emballer soigneusement le filtre utilisé dans le sachet prévu à cet effet et le jeter avec les déchets ménagers
- Déballer délicatement le nouveau filtre
- Insérer délicatement le nouveau filtre jusqu'en butée et vérifier qu'il est bien placé.
- Revisser uniformément les 4 vis de serrage (pos. 2) (max. 2 Nm)
- Insérer délicatement les deux amortisseurs de bruit (pos. 1) jusqu'à la paroi arrière et vérifier qu'ils sont bien placés.
- Fermer et verrouiller les portes d'inspection

2e niveau de filtrage (filtre à particules en suspension HEPA)

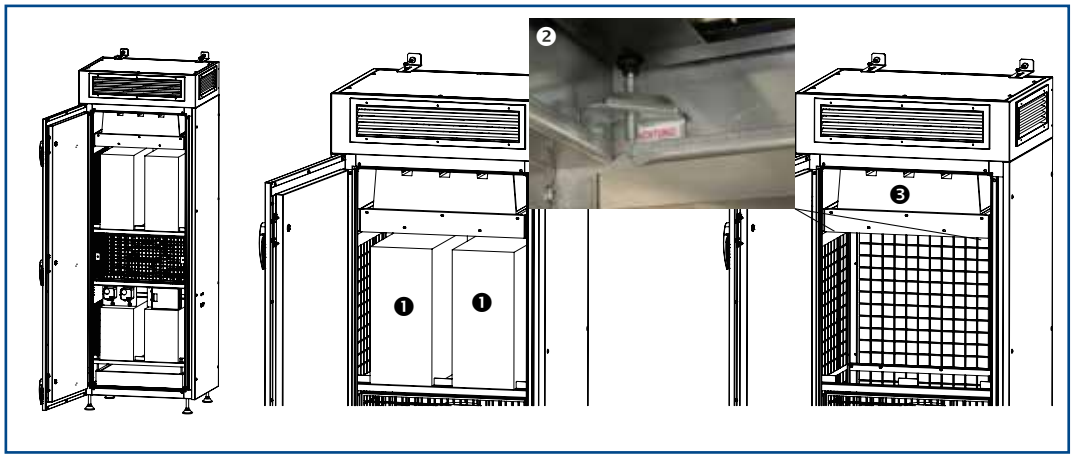

Fig. 5

Attention !
Les bactéries et virus en suspension dans l'air sous forme d'aérosols se lient aux gouttelettes et aux particules de poussière et sont donc isolés et capturés par le filtre, mais pas activement éliminés. Les virus et les bactéries peuvent survivre pendant plusieurs heures/jours. C'est pourquoi nous recommandons la procédure suivante : soit ne pas utiliser l'appareil pendant plusieurs jours (par ex. pendant le weekend), soit l'utiliser pendant une période de temps prolongée de 7 à 10 heures (par ex. pendant la nuit) sans que personne ne se trouve dans la pièce, ce qui pourrait, le cas échéant, la recontaminer, et changer ensuite le filtre.

- Déverrouiller et ouvrir les portes d'inspection
- Tirer délicatement les 2 amortisseurs de bruit (pos. 1) vers l'avant (voir fig. 5)
- Dévisser les 4 vis de serrage des filtres (pos. 2) pour qu'elles descendent d'environ 20 mm et les retirer en les soulevant, retirer le filtre (pos. 3) en le tirant délicatement vers le bas Emballer soigneusement le filtre utilisé dans le sachet prévu à cet effet et le jeter avec les déchets ménagers
- Déballer délicatement le nouveau filtre
- Insérer délicatement le nouveau filtre du bas vers le haut dans le cadre du filtre et vérifier qu'il est bien placé
- Insérer les 4 vis de serrage des filtres (pos. 2) et les visser uniformément (max. 2 Nm)
- Insérer délicatement les deux amortisseurs de bruit (pos. 1) jusqu'à la paroi arrière et vérifier qu'ils sont bien placés.
- Fermer et verrouiller les portes d'inspection

10.03 Liste d'inspection des filtres

Remarque :
Pour plus d'informations, vous trouverez une présentation à l'arrière de la notice d'utilisation et de maintenance (voir „13. Filter-Inspektionsliste" auf Seite 19).

10.04 Unité de ventilation

Les paliers du moteur et du rotor ne nécessitent pas de maintenance. Si nécessaire, vous pouvez les nettoyer avec un chiffon sec. Respectez également la notice d'utilisation et de maintenance du fabricant des composants.

Attention !
Avant d'ouvrir les portes, placer l'interrupteur de l'appareil sur ARRÊT, couper l'alimentation électrique (fiche de secteur débranchée) et attendre au moins 1 min jusqu'à ce que le ventilateur s'arrête. L'appareil doit être protégé contre tout redémarrage non conforme. L'appareil ne peut pas être utilisé avec des composants endommagés.

10.05 Amortisseur de bruit

Ouvrir les portes et retirer les amortisseurs de bruit en les tirant vers l'avant pour effectuer leur maintenance et les nettoyer si nécessaire. Les amortisseurs de bruit peuvent être nettoyés avec de l'air comprimé (distance 300 mm, max. 1 bar) ou ils peuvent être dépoussiérés ou aspirés.
Si les coulisses noires sont endommagées, l'amortisseur de bruit doit être remplacé. Après la maintenance/le nettoyage, réinsérer les amortisseurs de bruit dans l'appareil et vérifier qu'ils sont bien placés et fixés.

Attention !
Avant d'ouvrir les portes, placer l'interrupteur de l'appareil sur ARRÊT, couper l'alimentation électrique (fiche de secteur débranchée) et attendre au moins 1 min jusqu'à ce que le ventilateur s'arrête. L'appareil doit être protégé contre tout redémarrage non conforme. Les réglementations en matière de prévention des accidents du travail (UVV) doivent être respectées. Porter un équipement de protection individuelle adapté est obligatoire. L'appareil ne peut pas être utilisé avec des composants endommagés.

10.06 Boîtier

Si nécessaire, l'extérieur de l'appareil peut être nettoyé avec un chiffon humide. Ne nettoyer l'intérieur de l'appareil qu'avec un chiffon sec ou en l'aspirant. Si la soie de verre noire ou la surface intérieure de l'appareil est endommagée, l'appareil ne peut plus être utilisé. La soie de verre ne peut être remplacée que par un personnel spécialisé.

Attention !
Avant d'ouvrir les portes, placer l'interrupteur de l'appareil sur ARRÊT, couper l'alimentation électrique (fiche de secteur débranchée) et attendre au moins 1 min jusqu'à ce que le ventilateur s'arrête. L'appareil doit être protégé contre tout redémarrage non conforme. Les réglementations en matière de prévention des accidents du travail (UVV) doivent être respectées. Porter un équipement de protection individuelle adapté est obligatoire. L'appareil ne peut pas être utilisé avec des composants endommagés.

10.07 Liste des pièces de rechange

Contactez-nous
si vous avez besoin de pièces de rechange.

Par exemple :

- Pré-filtre, filtre fin ISO ePM1 55 %
- Filtre à particules en suspension HEPA H14
- Amortisseur de bruit
- …

WOLF Anlagen-Technik GmbH & Co. KG
Münchener Str. 54
85290 Geisenfeld
Tél. +49 (0)8452 99-0
Fax +49 (0)8452 8410
E-mail info@wolf-geisenfeld.de
Site Web www.wolf-geisenfeld.de

10.08 Réparation

L'appareil ne peut être réparé que par un personnel spécialisé qualifié.

11. Schéma de câblage

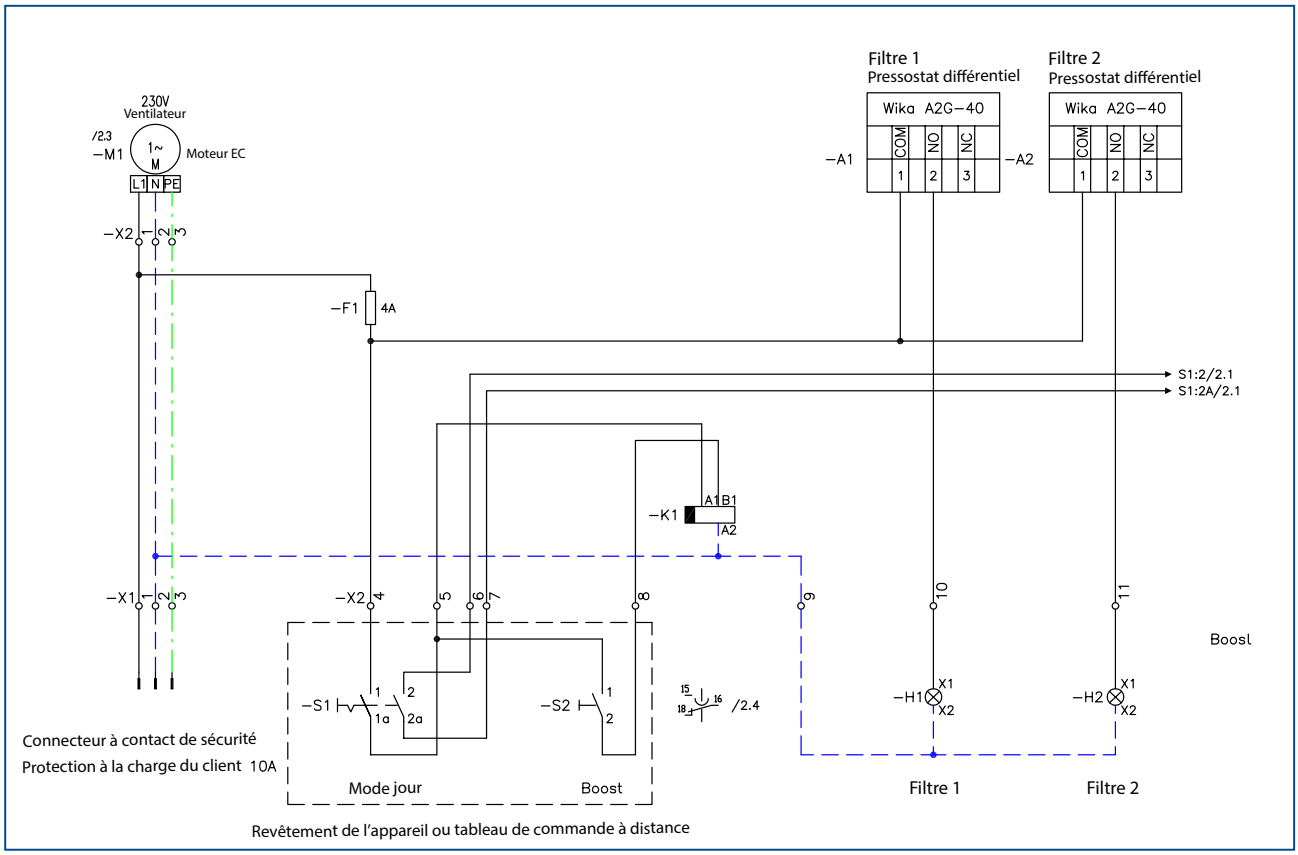

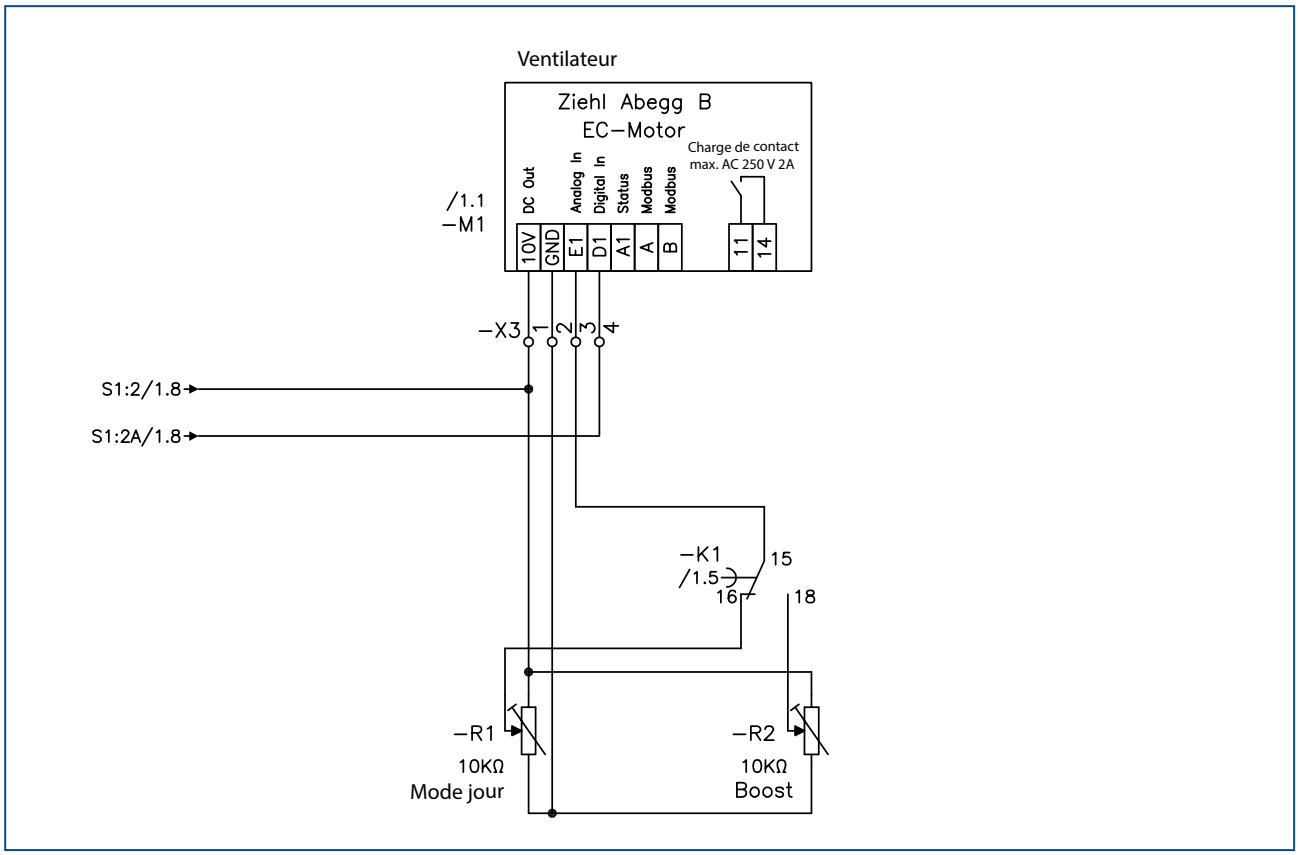

12. Mise hors service, démontage et recyclage

Mise hors service

Avant de commencer le démontage, il convient de couper l'alimentation électrique (fiche de secteur débranchée, hors tension).
Le personnel spécialisé qualifié doit enlever toutes les conduites de raccordement conductrices de courant.

Démontage

Seul un personnel spécialisé qualifié peut démonter et recycler l'appareil. Lors du démontage, les réglementations en matière de prévention des accidents (UVV) doivent être respectées. Selon les UVV, le personnel a l'obligation de porter un équipement de protection individuelle adapté.

Attention !
Lors du démontage, il existe un risque de chute de charges pouvant entraîner des dommages physiques et matériels graves. C'est pourquoi il convient de veiller à ce que les composants ne constituent aucun danger (s'assurer qu'ils ne puissent pas basculer ou tomber).

Recyclage

L'appareil doit être démonté et recyclé de manière conforme par une société spécialisée ayant les connaissances nécessaires en matière de recyclage écologique des pièces détachées. Selon les UVV, le personnel a l'obligation de porter un équipement de protection individuelle adapté.

Lors de la manipulation de composants poussiéreux, par ex. des filtres ou des isolations (laine minérale). Selon les UVV, le personnel a l'obligation de porter un équipement de protection individuelle adapté (par ex. protection de la bouche et du nez, lunettes de protection, gants de protection, vêtements de protection)

Ces appareils utilisent les matériaux suivants :

Boîtier et pièces incorporées en :

- Tôle d'acier galvanisée à chaud, code de déchets n° 170405
- Acier inoxydable 1.4301, code de déchets n° 170407
- Aluminium AlMg, code de déchets n° 170402
- Cuivre, code de déchets n° 170401
- Polyuréthane, code de déchets n° 55908, 080404
- Laine minérale, code de déchets n° 31416, 170604
- Mousse, code de déchets n° 17 06 04
- Câble, code de déchets n° 170411
- Emballage, code de déchets n° 150101,150102,150106

Tous les composants doivent être recyclés de manière conforme et écologique selon les directives et prescriptions nationales. L'objectif doit être de réduire au maximum l'impact environnemental. Les matériaux de base doivent donc être réintroduits dans le cycle des matières premières. Il ne s'agit ici pas d'ordures ménagères.

13. Liste d'inspection des filtres

Contrôle visuel mensuel - selon DIN 1946-4

Date du contrôle	Dernier changement de filtre	Prochain changement de filtre	Type de filtre	Perte de pression initiale	Pression différen-tielle	Contrôle position « 0 » du manomètre	Contrôleur/utilisateur

Cette liste d'inspection des filtres est également disponible dans nos instructions d'utilisation et de maintenance pour impression ou copie.

CHAUFFAGE
VENTILATION
CLIMATISATION

Sous réserve de modifications dans l'exécution et le fonctionnement des appareils.

0M12ND2-K1

La dernière version des instructions d'utilisation et de maintenance est accessible sur :
www.wolf-geisenfeld.de/downloads

WOLF GEISENFELD

WOLF Anlagen-Technik GmbH & Co. KG
Münchener Str. 54 - 85290 Geisenfeld

Tél. +49 (0)8452 99-0
Fax +49 (0)8452 99-250

E-mail info.hlk@wolf-geisenfeld.de
Site Web www.wolf-geisenfeld.de