تكنولوجيا أفران الدهان المتقدمة

الدرجة الممتازة - WOLF TAIFUNO®vision

WOLF

تحكم

بديهية الإستخدام

بواسطة نظام التحكم الجديد القابل للتوسع TAIFUNO®vision يمكنك تملك هذه التكنولوجيا المستقبلية بتحكم تام.
حيث يتم توجهيك بأمان عن طريق اجراءات العمل

- من غير كتيب إستخدام
- من غير إرشادات مطولة
- تفهمها بعد الشرح من أول مره

إدارة الطاقة الذكية

- نظام الملاحة في العمليات
- الربط الآلي لنظم التشغيل
- ديناميكية، إسترداد الحرارة المكتسبة التي تسيطر عليها مقاييس درجة الحرارة *

- التحكم في عمليات Red-Eye® يمكن محاكاتها في رسومات إيضاحية على الانترنت*
- عمليات تهوية بواسطة التحكم البرمجي
- عمليات تجفيف بواسطة التحكم البرمجي
- الإستعداد التلقائي
- التوفيرالتلقائي للطاقة
- تقييم الطاقة وتسجيل تكاليف التشغيل*

مصباح أوضاع التشغيل

بواسطة مصباح أوضاع التشغيل يمكنك ايضا على البعد مراقبة اذا ما كان الفنيون يستخدمون بفاعلية تكنولوجيا الوحدة على النحو الأمثل.

في أوضاع التشغيل التنظيف،الدهان،التهوية، التجفيف،التبريد وتوفيرالطاقةيضيئ مصباح بلون معين اذا تم توصيل Multi-Air® يضيئ مصباح إشارة.

الاستعداد التلقائي

وظيفة توفير الطاقة هذه تضع TAIFUNO®vision بصورة تلقائية كاملا في اداء خفض للهواء والتسخين،عندما لايتم الضغط على مسدس الرش في وضعية الدهان.
عند الضغط عليه مرة أخرى، يتم الوصول إلى القدرة الكاملة في بضع ثوان.

اتصال عبر الإنترنت*

تهدف TAIFUNO®vision إلى الاتصال بمركز خدمة WOLF التابعة للمصنع. كل ما تحتاجه هو اتصالك بالإنترنت مع كابينة التحكم.

في حالة حدوث عطل يقوم متخصصون ذوي خبرة من مركز الخدمةبالمصنع باجراء فحص اولي عبر الانترنت. بسرعة و مهنيه.
مما يوفر الوقت والمال.

لذلك لا تقلق إذا كنت بعيدا عنا.

TAIFUNO®
vision

المزايا في لمحة

- أحدث تكنولوجيا التحكم
- إدارة الطاقة الذكية
- كفاءة الطاقة القصوى
- راحة عالية في التشغيل
- أمن تشغيل مطلق
- انتاج خاص
- جودة تصنيع وفقا لمعايير جودة وولف
- متانة
- حماية للبيئة
- بأقل تكاليف التشغيل
- خدمة WOLF من الدرجة الاولي

*اختياري

منتج رئيسي من الدرجة الممتازة

TAIFUNO®

وحدة الدهان الذكية ذات الكفاءة

TAIFUNO® هو المنتج الفائق الجودة المعروف على نطاق العالم في مجال وحدة الدهان و التجفيف ـ مثال للتكنولوجيا من الدرجة العالية، والجودة والكفاءة في استخدام الطاقة.

تُميز الخبرة التي حصلنا عليها في أكثر من 1800 مصنع-TAIFUNO® وأعمال التطوير المترتبة على ذلك المعيار الحالي لتكنولوجيا الكابينة.

TAIFUNO®vision هو الجيل الجديد في مجال TAIFUNO® وحدة الدهان. التكنولوجيات الرائدة مثل Red-Eye® للكشف عن درجة حرارة الكائن، VARIO®WRG ديناميكية إسترداد الحرارة المكتسبة على مدار السنة أو تكامل مصادر الطاقة البديلة يجعل من TAIFUNO®vision منتجات ذات تكنولوجيا عالية الجودة.

تتم إدارة تكنولوجيا TAIFUNO® بواسطة وحدة تحكم حديثة للغاية.
العدد الكبير من الوظائف تم توحيده تحت تحكم مركزي واضح وفعال. من خلال واجهة سهلة الاستخدام تسهل استخدام عناصر التحكم.

نظم فعالة لإسترداد الحرارة المكتسبة و إدارة الطاقة الذكية هي المكونات الرئيسية لتقليل تكاليف التشغيل.

لهذا وجدت TAIFUNO®vision -الماركة عالية الجوده

Red-Eye®

تكنولوجيا تجفيف جديدة وفقا لدرجة حرارة الجسم(الجزء المراد دهنة)

مع تكنولوجيا Red-Eye® يتم تعريف تكنولوجيا التجفيف في الكبينة المزدوجة من جديد. اثنين من المزايا المقررة يميزان هذا النظام : موثوقية عالية الكفاءة وتخفيض كبير في تكاليف التدفئة.
في عملية Red-Eye® يتم محاذاة جهاز الليزر المعتمد على اشعة حمراء لاستشعار درجة الحرارة المركب على ذراع متعدد المحاور.

التحكم بنظام التدفئة يتم بالضبط وفقا لدرجة حرارة الجسم الحالية التي تتم مقارنتها باستمرار مع القيمة اللازمة. الكبينة تسخن فقط بقدر ما يحتاجه الجسم فعلا .
في عملية التجفيف القياسية تعمل الكبينة على زيادة التسخين الى القيمة اللازمة "اعمى" باستمرار كما هو مبين في الجرافيك (المنحنيات السوداء).

اقصى توفير بواسطة Multi-Air- Red-Eye®

من خلال الجمع بين Red-Eye® و Multi-Air® فأن نسبة توفير في تكاليف التجفيف تصل إلى 45٪ ممكنة.
نظام Multi-Air® يعمل وفقا لبرنامج التشغيل من البداية او بتأخير مسبق البرمجة.مزايا نظام الهواء متعددة في عملية التجفيف معروفة جيدا. Multi-Air® يمرر الهواء الساخن بسرعة و بالتساوي إلى الجسم.

يؤدي هذا إلى وجود اختلاف قليل للغاية في درجة الحرارة بين المكونات العليا والسفلى المرتبة.

وبالتالي، يمكن خفض درجة الحرارة الهواء إلى أبعد من ذلك وبالإضافة إلى ذلك يتم تقليل حجم الهواء (انظر الرسم البياني) تلقائيا عند الوصول إلى درجة حرارة الجسم.

Light Evolution®

WOLF LED - تكنولوجي(تكنولوجياالصمام الثنائي الباعث للضوء من ولف)

إضأة الكبينة بأستخدام تكنولجيا لد توفر مزايا واضحة مثل انخفاض تكلفة الطاقة، وأفضل ناتج الضوء، وحياة طويلة.*

تم دمج تطور ضوء®إضأة لد في رؤية TAIFUNO®vision للتحكم في اضأة الكبينة. تم تعيين شدة الضوء تلقائيا إلى وضعية التشغيل. وهذا يؤدي إلى وفورات كبيرة في استهلاك الطاقة. يمكن خفض تكاليف الكهرباء بالمقارنة مع أنابيب الفلورسنت بنسبة تصل إلى 70٪.

Multi-Air و Red-Eye® التوفير بأستخدام

درجة اكثر من اللازم ولا دقيقة اطول مما يجب في التسخين.

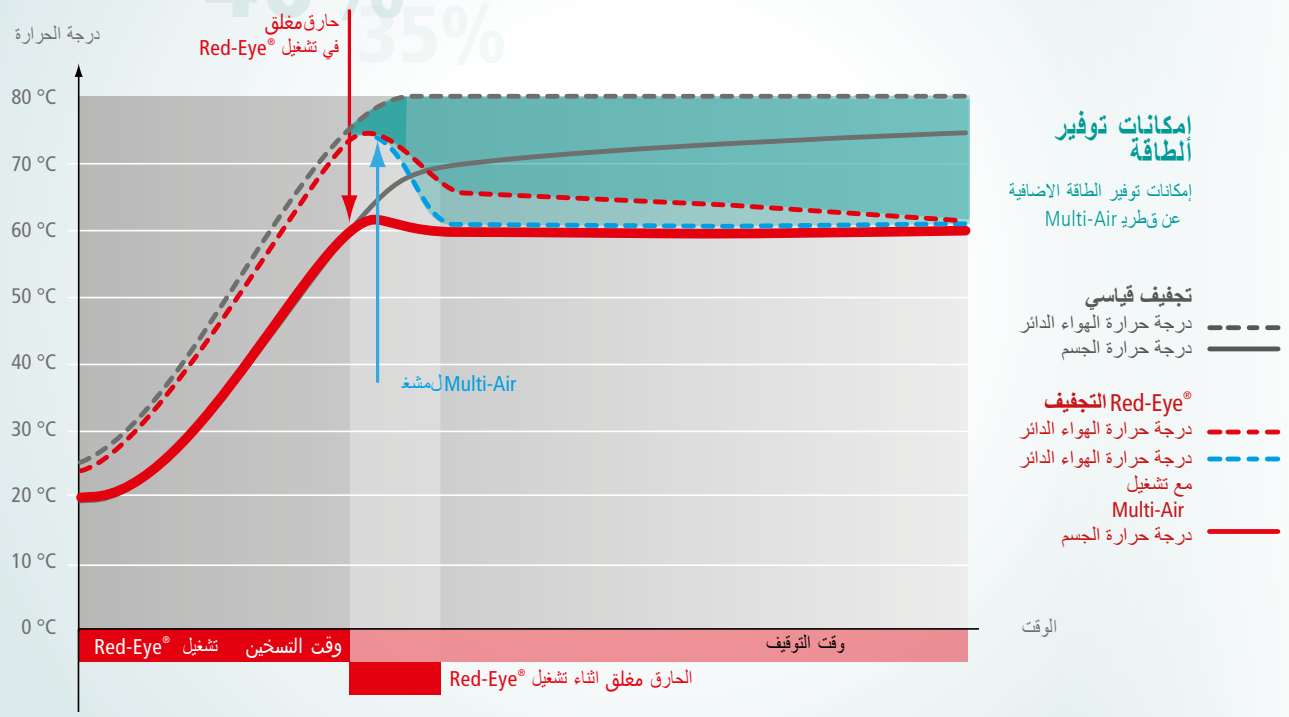

*اختياري

وحدة الدهان مع تصميم الزوبعة

Multi-Air

نظام التهوية المفضل

بين غطاء الفلتر والاضاءة هناك نظام Multi-Air® الفتحات في اللوحة الجانبية المنحدرة وقابلة للتعديل بشكل فردي في شكل شعاع .

يضم نظام Multi-Air تسارع عملية طردا لهواء والتجفيف بأقصى قدر.

توفير الوقت بنسبة تصل إلى 70٪ مقارنة مع الأساليب التي لا تستخدم Multi-Air. كمسرع يخدم جزء من هواء العملية الذي يخرج بسرعة مرتفعة من الفوهات من اعلى الى الاسفل ويتدفق حول الجسم مولدًا تيارًا مضطرباً.

تلقائية التهوية

وحدة تحكم TAIFUNO®vision تقدم برامج تهوية مختلفة للاختيار. وتشمل البرمجة أيضا برامج خاصة تم الاتفاق عليها مسبقا بالتنسيق مع الشركات الرائدة المصنعة للدهان. بهذا يتم تبسيط العمل بالدهان المائي.

معطيات درجة الحرارة، سرعة تدفق الهواء والوقت يتم ضبطها لتلائم نوع الدهان المعني. بتلقائية هذا البرنامج يتم ضمان أقصى قدر من الاعتمادية والعملية.

غطاء فلتر من الألومنيوم

غطاء فلتر من الألومنيوم D.A.D تم تجهيزه من مواد عالية الجودة ماركة فيلدون.
عن طريق التصنيع من الألومنيوم فأن الشحن الساكن اقل بكثير مقارنة بالتصنيع من الفولاذ. بسبب انخفاض الوزن فإن الوحدات يسهل فتحها بواسطة شخص واحد لتغيير الفلتر.

WOLF استرداد الحرارة المكتسبة - هي أرباحك

WRG في كل اوضاع التشغيل

نظم استرداد الحرارة المكتسبة (WRG) لوحدات الدهان يعمل فقط عند الدهان. في خلال التجفيف يتم إنبعاث هواء ساخن تبلغ درجته 100 درجة مئوية.

TAIFUNO®vision يضع حداً لإهدار الطاقة.

نظام استرداد الحرارة المكتسبة يعمل بالكامل في كل اوضاع التشغيل.

VARIO©WRG ديناميكية

التطوير الجديد في وولف هو استرداد الحرارة المكتسبة .*

في السابق كان يجب نزع لوحات تبديل الحرارة من الوحدة في الصيف لتفادي درجات حرارة مرتفعة في الكبينة. في أيام الصيف الباردة أو خلال ساعات البرودة في الصباح لا يمكن استخدام

WRG. في VARIO©WRG الديناميكية تظل لوحة تبديل الحرارة في الوحدة.

يتم توجيه تدفق الهواء فقط عن طريق لوحة تبديل الحرارة عندما يبلغ جهاز التحكم الوحدة عن الحوجة الى حرارة. عندما لاتلزم حرارة يتدفق الهواء تلقائيا خارج ال WRG

الميزة الاخري لل VARIO©WRG هي تلقائية استدعاء
وحتى خلال التشغيل في وضع الدهان في وجود درجات حرارة خارجية عالية يتم انسياب تيار الهواء خارج ال
WRG تنشئ في
التجفيف اللاحق الحاجة الى حرارة عالية. وحدة التحكم تكشف ذلك وتشغل على الفور استرداد الحرارة المكتسبة.

هكذا يتم توفير طاقة على مدار الساعة حتى في الصيف.

توفير في جهد التسخين عن طريق WRG

حجم الاستهلاك السنوي من الطاقة للتدفئة لكبينة مزدوجة كنسبة مئوية

مقارنة صالحة لمتوسط درجة الحرارة السنوي 9 C°

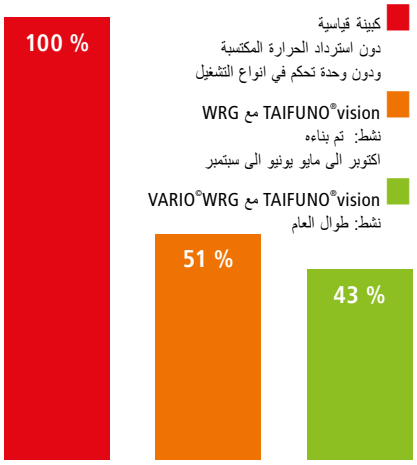

تكنولوجيا WOLF Green

الطاقات البديلة وحرارة النفايات القائمة، على سبيل المثال تكنولوجيا التوليد المشترك للطاقة، والطاقة الشمسية أو بيليت (Pellet) يمكن أن تكون متكاملة في شكل دوران المياه الساخنة في الوحدة.

في معظم الحالات، هذه الأنواع من الطاقة يمكن استخدامها كوسيلة لدعم زيت التدفئة أو تسخين الغاز.
مع القليل من الجهد يمكن تخفيض استهلاك الطاقة الأولية بشكل جذري.

بالتخطيط يمكن أن يساعدك مهندسينا.

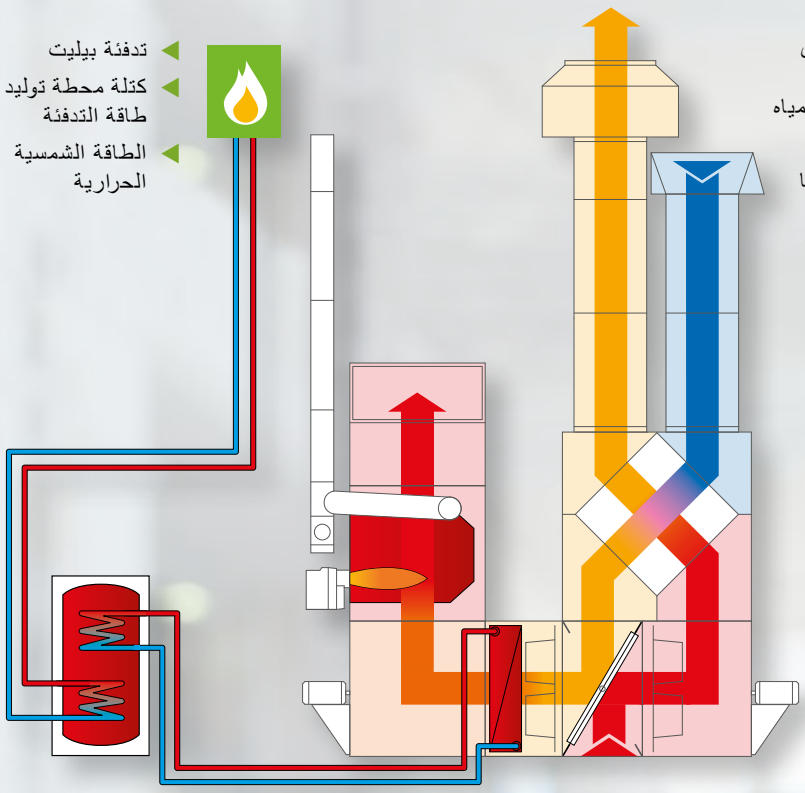

*اختياري

وحدة التكنولوجيا

الأداء وفقا للاحتياج

قوة TAIFUNO® تأتي من وحدة عالية الأداء من سلسلة WLE-S في تصميم مدمج. ويتوفر في مستويات الطاقة المختلفة. جذابة الشكل والتصميم، وتتفوق السلسلة المتكاملة في الأداء، والتكنولوجيا والموثوقية.

خبرتنا الطويلة في تطوير سخانات الهواء واختصاصنا بوصفنا منتجون رواد في مجال معدات التهوية وتكييف الهواء هي وراء هذا المنتج الرائد.

انواع التسخين

جميع أنواع التسخين مثل الغاز والنفط، أو الماء الساخن متوفرة. ايضا زجاجات حرق الغاز لتسخين الهواء مباشرة هي ضمن البرنامج.

طريقة البناء العامة

الصندوق يتكون من لوحات معزولة مزدوجة الجدران مجلفنة غير قابلة للاحتراق A2 وفقا ل DIN 4102. تم بنائه كوحدة مدمجة مع سطح خارجي ملس في بناء قوي الاطار. تم تجهيز جميع فتحات التفتيش بأبازيم الاغلاق السريع والأبواب.

مراقبة الفلتر

بشكل عام يتم مراقبة كل درجات الفلتر في الوحدة. يتم اظهار ضرورة تغيير الفلتر على لوحة الاستخدام. يوجد فلتر مقدم لادخال الهواء وفلتر مؤخر لاخراج الهواء قبل اعادة إسترداد الحرارة.

عجلات المروحة

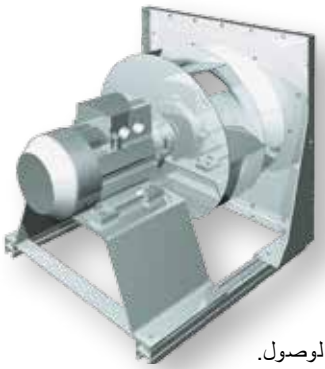

تضمن الدفاعات المُشغلة بأعلى كفاءة وفقًا لتوجيهات التصميم الإيكولوجي ErP الخصول على عملية تشغيل هادئة وخالية من المتاعب. وتشغيل هادئ. يتم التنظيف بسرعة وسهولة من خلال إمكانية سهولة الوصول.

مروحة مع تحكم متردد

هذه التجهزات القياسية تتضمن محول للتردد مع محركات الأقراص المباشرة. مع تنظيم كميات الهواء يمكن ان تلغى المخمدات في خطوط الهواء النقي و العادم.
بالإضافه إلى التحكم في اوضاع التشغيل تتوفر المزايا التالية:

- تعديل تدفق الهواء على النحو المطلوب عن طريق تغيير سرعة الدورات
- التقليل من اجزاء البناء وبالتالي تقليل مصادر الاضطراب
- تنظيم دقيق للضغط عن طريق ضبط سرعة دورات المحرك
- تشغيل من غير احتكاك
- توفيرات ملحوظة في الطاقة الكهربائية و الحرارية

تنظيم تلقائي للضغط *

في التنظيم التلقائي للضغط يتم ضبط القيمة المطلوبة مرة واحدة. ليس من الضروري اعادة التصحيح.

مجموعة WLE-S مع WRG
هنا مع وحدة تجفيف
*عالية الكفاءة من مجموعة بناء
ECONVECT

حقوق التغييرات في التصميم والوظيفة محفوظة 6M11ND1

WOLF Anlagen-Technik GmbH & Co. KG
Geschäftsbereich Oberflächentechnik
Münchener Str. 54
85290 Geisenfeld, GERMANY
Telefon +49 (0) 8452 99-0
Fax +49 (0) 8452 99-350
E-Mail info.ot@wolf-geisenfeld.de
Internet www.wolf-geisenfeld.de

M-BuSy
Motor Business Systems

M-BUSY DMCC
P.O.BOX 340505
Dubai, United Arab Emirates
E-Mail tomas@m-busy.com
Internet www.m-busy.com

ar Printed in Germany